Datenblatt für Haushaltsdunstabzugshauben

nach delegierter Verordnung (EU) Nr. 65/2014 und Verordnung (EU) Nr. 66/2014

Miele						
Modellname/-kennzeichen		KMDA 7476 FL				
Jährlicher Energieverbrauch (AEC) ($AEC_{U/min}$)	kWh/Jahr	27,6				
Energieeffizienzklasse		A++				
Energieeffizienzindex (EEI) ($EEI_{U/min}$)		36,4				
fluiddynamische Effizienz (FDE) ($FDE_{U/min}$)		36,5				
Klasse für die fluiddynamische Effizienz A (höchste Effizienz) bis G (niedrigste Effizienz)		A				
Beleuchtungseffizienz (LE) ($LE_{U/min}$)	lx/W					
Beleuchtungseffizienzklasse A (höchste Effizienz) bis G (niedrigste Effizienz)		-				
Fettabscheidegrad	%	95,1				
Klasse für den Fettabscheidegrad A (höchste Effizienz) bis G (niedrigste Effizienz)		A				
Gemessener Luftvolumenstrom im Bestpunkt	m^3/h	316,2				
Luftstrom (min. Geschwindigkeit)	m^3/h	160				
Luftstrom (max. Geschwindigkeit)	m^3/h	490				
Luftstrom (Intensiv- oder Schnelllaufstufe)	m^3/h	580				
Max. Luftstrom (Q) (Q_{max})	m^3/h	580				
gemessener Luftdruck im Bestpunkt	Pa	456				
A-bewertete Schallemissionen (min. Geschwindigkeit)	dB	45				
A-bewertete Schallemissionen (max. Geschwindigkeit)	dB	69				
A-bewertete Schallemissionen (Intensiv- oder Schnelllaufstufe)	dB	73				
gemessene Elektrische Eingangsleistung im Bestpunkt	W	109,9				
Leistungsaufnahme im Aus-Zustand (P_O)	W					
Leistungsaufnahme im Bereitschaftszustand (P_S)	W	0,20				
Nennleistung Beleuchtungssystem	W	0,0				
Durchschnittliche Beleuchtungsstärke des Beleuchtungssystems auf der Kochoberfläche	lx	0				
Zeitverlängerungsfaktor		0,7				

Informationen zu elektrischen Haushaltskochmulden

nach Verordnung (EU) Nr. 66/2014

Miele						
Modellname/-kennzeichen		KMDA 7476 FL				
Art der Kochmulde		Einbau				
Anzahl der Kochzonen und/oder Kochflächen		4				
Heiztechnik Induktionskochzonen und -kochflächen, Strahlungskochzonen, Kochplatten		1. = Induktion 2. = Induktion				
Bei kreisförmigen elektrischen Kochzonen: Durchmesser der nutzbaren Oberfläche/Kochzone	mm	1. = 230x460 2. = 230x460				
Bei nicht kreisförmigen Kochzonen oder -flächen: Länge / Breite der nutzbaren Oberfläche/Kochzone L/W						
Energieverbrauch je Kochzone oder -fläche je kg (EC) ($EC_{elektrisch\ Kochen}$)	Wh/kg					
Energieverbrauch der Kochmulde je kg (EC) ($EC_{elektrische\ Kochmulde}$)	Wh/kg					

Miele

KMDA 7476 FL
Induktionskochfeld mit integriertem Dunstabzug
mit zwei extra großen PowerFlex XL-Kochbereichen und flächenbündigem Dunstabzug

EAN: 4002516422815 / Materialnummer: 11712780 / Alte Materialnummer: 26747672D

- Viel Platz- 4 großzügige Kochzonen inkl. 2 PowerFlex XL-Bereiche
- Elegantes Design – flächenbündiger Dunstabzug
- Automatische Regulierung der Gebläsestufen – Con@ctivity
- Kompakte Steuerung per Zahlenreihe – ComfortSelect Plus
- Energiesparend und leise – leistungsstarker ECO-Motor

A++

Bauform	
Induktionskochfeld mit integriertem Dunstabzug	•
Betriebsarten	
Abluft geführt mit nachkaufbaren Zubehör	DFK-xxxx,DMK 150-1
Umluft geführt mit nachkaufbarem Zubehör	Umrüstbar
Design	
Elegante Glaskeramikoberfläche	•
Flächenbündiger Einbau	•
Farbe der Glaskeramik	Schwarz
Aufliegender Einbau	•
Flächenbündiger Dunstabzug	•
Farbe Abdeckgitter	Edelstahl
Kochzonenausstattung	
Anzahl der Kochzonen	4
Anzahl der Kochbereiche	2
Maximale Anzahl Kochgeschirre	4
PowerFlex-Kochzonen	
Anzahl	2
Art	PowerFlex XL-Kochzone
Durchmesser in mm	Ø 150 – 230
Leistung in W	2100
Booster in W	3000
TwinBooster in W	3650
1. Kochzone / Kochbereich	
Position	links
Art	PowerFlex XL-Kochbereich
Größe in mm	230x460
Max. Booster-Leistung in W	4800
Max. Leistung in W	3400
Max. TwinBooster-Leistung in W	7300
2. Kochzone / Kochbereich	
Position	rechts
Art	PowerFlex XL-Kochbereich
Größe in mm	230x460
Max. Booster-Leistung in W	4800
Max. Leistung in W	3400
Max. TwinBooster-Leistung in W	7300
Bedienkomfort	
Miele@home	•
Bedienung über Sensortasten	ComfortSelect Plus
Automatikfunktion Con@ctivity	•
Digitale Anzeige der Leistungsstufen	•
Displayfarbe	Gelb
Ankochautomatik	•
Permanente Topferkennung	•
Warmhalten	•
Stop&Go-Funktion	•
Recall-Funktion	•
Kurzzeitwecker	•
Abschaltautomatik	•

KMDA 7476 FL
Induktionskochfeld mit integriertem Dunstabzug
mit zwei extra großen PowerFlex XL-Kochbereichen und flächenbündigem Dunstabzug

EAN: 4002516422815 / Materialnummer: 11712780 / Alte Materialnummer: 26747672D

Aktivkohlefilter-Sättigungsanzeige	•
Nachlaufzeit 5/15 Min.	•
Fettfilter-Sättigungsanzeige	•
Individuelle Einstellmöglichkeiten (z.B. Signaltöne)	•
Effizienz und Nachhaltigkeit	
Energieeffizienzklasse (A+++ – D)	A++
Jährlicher Energieverbrauch in kWh/Jahr	27,6
ECO-Paket	•
Klasse für fluiddynamische Effizienz	A
Beleuchtungseffizienzklasse	-
Klasse für den Fettabscheidegrad	A
Pflegekomfort	
Leicht zu reinigende Glaskeramik	•
Reinigungsfreundlicher Haubeninnenraum CleanCover	•
Wischschutz	•
Filtersystem	
Anzahl spülmaschinengeeign. EDST-Metallfettfilter (10-lagig)	1
Luftleistung bei maximalem Abluftquerschnitt Abluft	
Luftleistung Stufe min. (m^3/h) nach EN 61591	160
Luftleistung Stufe max. (m^3/h) nach EN 61591	490
Luftleistung Boosterstufe (m^3/h)	580
Schallleistung Boosterstufe (dB(A) re1pW) n. EN 60704-3	73,0
Schalldruck Boosterstufe (dB(A) re20µPa) n. EN 60704-2-13	60,0
Umluft	
Luftleistung Stufe min. (m^3/h) nach EN 61591	105
Luftleistung Stufe max. (m^3/h) nach EN 61591	410
Luftleistung Boosterstufe (m^3/h) nach EN 61591	510
Schallleistung Stufe min. (dB(A) re1pW) nach EN 60704-3	43,0
Schallleistung Stufe max. (dB(A) re1pW) nach EN 60704-3	70,0
Schalldruck Stufe min. (dB(A) re20µPa) nach EN 60704-2-13	29,0
Schalldruck Stufe max. (dB(A) re20µPa) nach EN 60704-2-13	56,0
Schallleistung Boosterstufe (dB(A) re1pW) n. EN 60704-3	76,0
Schalldruck Boosterstufe (dB(A) re20µPa) n. EN 60704-2-13	62,0
Sicherheit	
Sicherheitsausschaltung	•
Verriegelungsfunktion	•
Inbetriebnahmesperre	•
Integriertes Kühlgebläse	•
Überhitzungsschutz	•
Restwärmeanzeige	•
Anschluss für Fensterkontaktschalter	•
Technische Daten	
Abmessungen in mm (Breite)	800
Abmessungen in mm (Höhe)	200
Abmessungen in mm (Tiefe)	520
Ausschnittmaße in mm (Breite) bei aufliegendem Einbau	780
Ausschnittmaße in mm (Tiefe) bei aufliegendem Einbau	500

KMDA 7476 FL
Induktionskochfeld mit integriertem Dunstabzug
mit zwei extra großen PowerFlex XL-Kochbereichen und flächenbündigem Dunstabzug

EAN: 4002516422815 / Materialnummer: 11712780 / Alte Materialnummer: 26747672D

Einbauhöhe mit Anschlusskasten in mm	200
Inneres Ausschnittmaß in mm (Breite) bei flächenbündigem Einbau	780
Gewicht in kg	20
Inneres Ausschnittmaß in mm (Tiefe) bei flächenbündigem Einbau	500
Äußeres Ausschnittmaß in mm (Breite) bei flächenbündigem Einbau	804
Gesamtanschlusswert in kW	7,50
Äußeres Ausschnittmaß in mm (Tiefe) bei flächenbündigem Einbau	524
Spannung in V	230
Frequenz in Hz	50-60
Länge der elektrischen Zuleitung in m	2
Mitgeliefertes Zubehör	
Anschlusskabel	Ja

KMDA 7476 FL
Induktionskochfeld mit integriertem Dunstabzug
mit zwei extra großen PowerFlex XL-Kochbereichen und flächenbündigem Dunstabzug

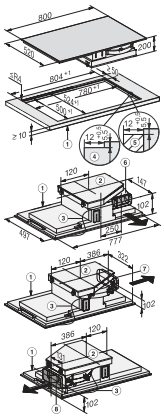

KMDA 7633 FL, KMDA 7634 FL, KMDA 7476 FL – flächenbündig (Skizze)

1) vorn, 2) Die abnehmbare Auffangwanne muss nach dem Einbau zugänglich sein, 3) Netzanschlusskasten mit Netzanschlussleitung, L = 1440 mm, 4) Stufenfräsung, 5) Holzleisten (nicht im Lieferumfang einhalten), 6) Abluftanschluss hinten >220-222 x 89-90 / R1-R19 (Auslieferungszustand), 7) Abluftanschluss rechts >220-222 x 89-90 / R1-R19 (Umbau erforderlich), 8) Abluftanschluss links >220-222 x 89-90 / R1-R19 (Umbau erforderlich)

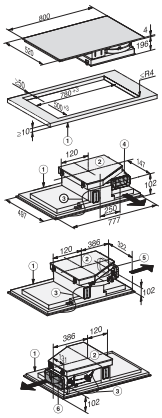

KMDA 7633 FL, KMDA 7634 FL, KMDA 7476 FL – rahmenlos aufliegend (Skizze)

1) vorn, 2) Die abnehmbare Auffangwanne muss nach dem Einbau zugänglich sein, 3) Netzanschlusskasten mit Netzanschlussleitung, L = 1440 mm, 4) Abluftanschluss hinten >220-222 x 89-90 / R1-R19 (Auslieferungszustand), 5) Abluftanschluss rechts >220-222 x 89-90 / R1-R19 (Umbau erforderlich), 6) Abluftanschluss links >220-222 x 89-90 / R1-R19 (Umbau erforderlich)

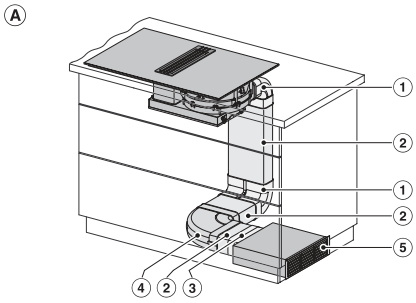

KMDA 7633, KMDA 7634, KMDA 7476 - Einbauvariante 1 (Skizze)

1) DFK-BV 90, 2) DFK-R 1000, 3) DFK-V, 4) DFK-BH 90, 5) DUU 1000-2

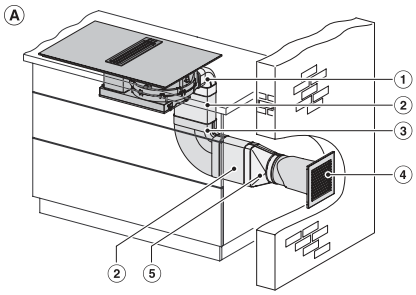

KMDA 7633, KMDA 7634, KMDA 7476 - Einbauvariante 6 (Skizze)

1) DFK-BV 90, 2) DFK-R 1000, 3) DFK-BH 90, 4) DMK 150-1, 5) DFK-A

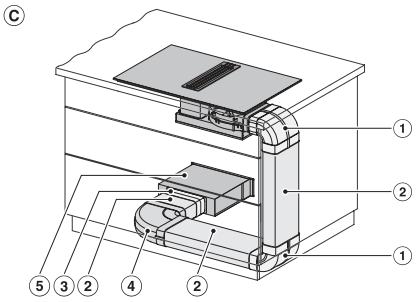

KMDA 7633, KMDA 7634, KMDA 7476 - Einbauvariante 3 (Skizze)

1) DFK-BV 90, 2) DFK-R 1000, 3) DFK-V, 4) DFK-BH 90, 5) DUU 1000-2

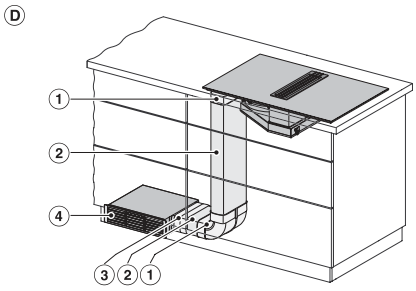

KMDA 7633, KMDA 7634, KMDA 7476 - Einbauvariante 4 (Skizze)

1) DFK-BV 90, 2) DFK-R 1000, 3) DFK-V, 4) DUU 1000-2

KMDA 7476 FL
Induktionskochfeld mit integriertem Dunstabzug
mit zwei extra großen PowerFlex XL-Kochbereichen und flächenbündigem Dunstabzug

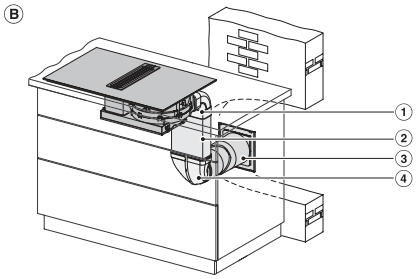

KMDA 7633, KMDA 7634, KMDA 7476 - Einbauvariante 7 (Skizze)

1) DFK-BV 90, 2) DFK-R 1000, 3) DMK 150-1, 4) DFK-AK 90

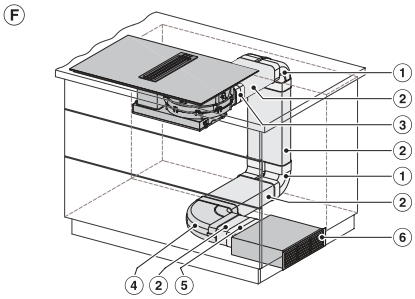

KMDA 7633, KMDA 7634, KMDA 7476 - Einbauvariante 2 (Skizze)

1) DFK-BV 90, 2) DFK-R 1000, 3) DFK-L, 4) DFK-BH 90, 5) DFK-V, 6) DUU 1000-2

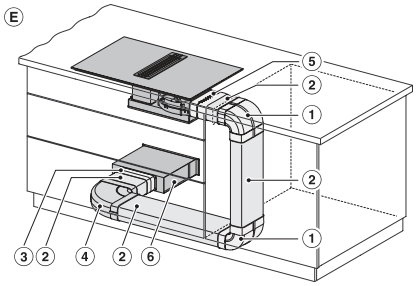

KMDA 7633, KMDA 7634, KMDA 7476 - Einbauvariante 5 (Skizze)

1) DFK-BV 90, 2) DFK-R 1000, 3) DFK-V, 4) DFK-BH 90, 5) DFK-L, 6) DUU 1000-2

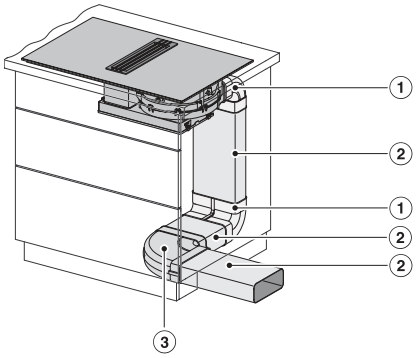

KMDA 7633, KMDA 7634, KMDA 7476 - Einbauvariante 8 (Skizze)

1) DFK-BV 90, 2) DFK-R 1000, 3) DFK-BH 90

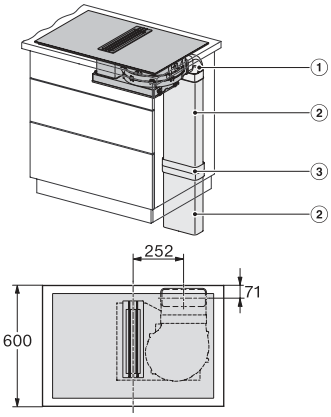

KMDA 7633, KMDA 7634, KMDA 7476 - Einbauvariante 10 (Skizze)

1) DFK-BV 90, 2) DFK-R 1000, 3) DFK-V

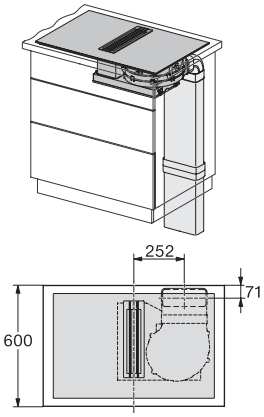

KMDA 7633, KMDA 7634, KMDA 7476 - Einbauvariante 10 (Skizze)

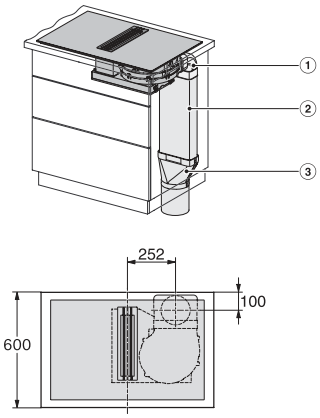

KMDA 7633, KMDA 7634, KMDA 7476 - Einbauvariante 11 (Skizze)

1) DFK-BV 90, 2) DFK-R 1000, 3) DFK-A

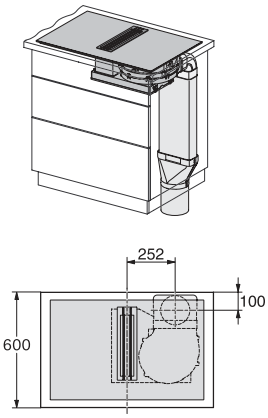

KMDA 7633, KMDA 7634, KMDA 7476 - Einbauvariante 11 (Skizze)