Datenblatt für Haushaltsdunstabzugshauben

nach delegierter Verordnung (EU) Nr. 65/2014 und Verordnung (EU) Nr. 66/2014

Miele						
Modellname/-kennzeichen		KMDA 7473 FR-U Silence				
Jährlicher Energieverbrauch (AEC) ($AEC_{U/min}$)	kWh/Jahr	31,5				
Energieeffizienzklasse		A+				
Energieeffizienzindex (EEI) ($EEI_{U/min}$)		38,0				
fluiddynamische Effizienz (FDE) ($FDE_{U/min}$)		35,8				
Klasse für die fluiddynamische Effizienz A (höchste Effizienz) bis G (niedrigste Effizienz)		A				
Beleuchtungseffizienz (LE) ($LE_{U/min}$)	lx/W					
Beleuchtungseffizienzklasse A (höchste Effizienz) bis G (niedrigste Effizienz)		-				
Fettabscheidegrad	%	95,1				
Klasse für den Fettabscheidegrad A (höchste Effizienz) bis G (niedrigste Effizienz)		A				
Gemessener Luftvolumenstrom im Bestpunkt	m^3/h	321,0				
Luftstrom (min. Geschwindigkeit)	m^3/h	195				
Luftstrom (max. Geschwindigkeit)	m^3/h	538				
Luftstrom (Intensiv- oder Schnelllaufstufe)	m^3/h	615				
Max. Luftstrom (Q) (Q_{max})	m^3/h	615				
gemessener Luftdruck im Bestpunkt	Pa	494				
A-bewertete Schallemissionen (min. Geschwindigkeit)	dB	41				
A-bewertete Schallemissionen (max. Geschwindigkeit)	dB	64				
A-bewertete Schallemissionen (Intensiv- oder Schnelllaufstufe)	dB	67				
gemessene Elektrische Eingangsleistung im Bestpunkt	W	123,1				
Leistungsaufnahme im Aus-Zustand (P_O)	W					
Leistungsaufnahme im Bereitschaftszustand (P_S)	W	0,22				
Nennleistung Beleuchtungssystem	W	0,0				
Durchschnittliche Beleuchtungsstärke des Beleuchtungssystems auf der Kochoberfläche	lx	0				
Zeitverlängerungsfaktor		0,7				

Informationen zu elektrischen Haushaltskochmulden

nach Verordnung (EU) Nr. 66/2014

Miele						
Modellname/-kennzeichen		KMDA 7473 FR-U Silence				
Art der Kochmulde		Induktions-KM mit Wrasenabzug				
Anzahl der Kochzonen und/oder Kochflächen		4				
Heiztechnik Induktionskochzonen und -kochflächen, Strahlungskochzonen, Kochplatten		1. = Induktion 2. = Induktion 3. = Induktion 4. = Induktion				
Bei kreisförmigen elektrischen Kochzonen: Durchmesser der nutzbaren Oberfläche/Kochzone	mm	1. = Ø 120-220 2. = Ø 100-180				
Bei nicht kreisförmigen Kochzonen oder -flächen: Länge / Breite der nutzbaren Oberfläche/Kochzone L/W		3. = Ø 120-220 4. = Ø 100-180				
Energieverbrauch je Kochzone oder -fläche je kg (EC) ($EC_{elektrisch\ Kochen}$)	Wh/kg					
Energieverbrauch der Kochmulde je kg (EC) ($EC_{elektrische\ Kochmulde}$)	Wh/kg					

KMDA 7473 FR-U Silence
Induktionskochfeld mit integriertem Dunstabzug
mit Silence Motor und 2 Flex-Bereichen für Umluftbetrieb

- Das leiseste TwoInOne bei Miele– Silence Motor
- Flexible Installation – Plug&Play oder geführte Umluft
- Viel Platz – 4 großzügige Kochzonen inkl. 2 Flex-Bereiche
- Automatische Regulierung der Gebläsestufen – Con@ctivity
- Kompakte Steuerung per Zahlenreihe – ComfortSelect Plus

EAN: 4002516637905 / Materialnummer: 12183180 / Alte Materialnummer: 26747309D

Bauform	
Induktionskochfeld mit integriertem Dunstabzug	•
Betriebsarten	
Umluft ungeführt (Plug&Play Installation)	•
Design	
Elegante Glaskeramikoberfläche	•
Farbe der Glaskeramik	Schwarz
Umlaufender Edelstahlrahmen	•
Aufliegender Einbau	•
Flächenbündiger Dunstabzug	•
Farbe Abdeckgitter	Edelstahl
Kochzonenausstattung	
Anzahl der Kochzonen	4
Anzahl der Kochbereiche	2
Maximale Anzahl Kochgeschirre	4
PowerFlex-Kochzonen	
Anzahl	4
Art	Flex-Kochzone
Durchmesser in mm	Ø 110-210
Leistung in W	2100
Booster in W	3000
1. Kochzone / Kochbereich	
Position	links
Art	Flex-Kochzone
Größe in mm	210x420
Max. Booster-Leistung in W	3700
Max. Leistung in W	3000
2. Kochzone / Kochbereich	
Position	rechts
Art	Flex-Kochzone
Größe in mm	210x420
Max. Booster-Leistung in W	3700
Max. Leistung in W	3000
Bedienkomfort	
Vernetzung mit Miele@home	•
Automatikfunktion Con@ctivity 3.0	•
Digitale Anzeige der Leistungsstufen	•
Bedienung über Sensortasten	ComfortSelect Plus
Anzeigefarbe	Gelb
Permanente Topferkennung	•
Aktivkohlefilter-Sättigungsanzeige	•
Nachlaufzeit 5/15 Min.	•
Stop&Go-Funktion	•
Wischschutz	•
Recall-Funktion	•
Fettfilter-Sättigungsanzeige	•
Kurzzeitwecker	•
Abschaltautomatik	•
Ankochautomatik	•
Warmhalten	•

KMDA 7473 FR-U Silence
Induktionskochfeld mit integriertem Dunstabzug
mit Silence Motor und 2 Flex-Bereichen für Umluftbetrieb

EAN: 4002516637905 / Materialnummer: 12183180 / Alte Materialnummer: 26747309D

Individuelle Einstellmöglichkeiten (z.B. Signaltöne)	•
Reinigungsfreundlicher Haubeninnenraum CleanCover	•
Effizienz und Nachhaltigkeit	
Silence-Motor	•
Pflegekomfort	
Leicht zu reinigende Glaskeramik	•
Filtersystem	
Anzahl spülmaschinengeeign. EDST-Metallfettfilter (10-lagig)	1
Umluft	
Luftleistung Stufe min. (m^3/h) nach EN 61591	145
Luftleistung Stufe max. (m^3/h) nach EN 61591	465
Luftleistung Boosterstufe (m^3/h) nach EN 61591	510
Schallleistung Stufe min. (dB(A) re1pW) nach EN 60704-3	47,0
Schallleistung Stufe max. (dB(A) re1pW) nach EN 60704-3	68,0
Schalldruck Stufe min. (dB(A) re20µPa) nach EN 60704-2-13	34,0
Schalldruck Stufe max. (dB(A) re20µPa) nach EN 60704-2-13	55,0
Schallleistung Boosterstufe (dB(A) re1pW) n. EN 60704-3	70,0
Schalldruck Boosterstufe (dB(A) re20µPa) n. EN 60704-2-13	57,0
Sicherheit	
Sicherheitsausschaltung	•
Verriegelungsfunktion	•
Inbetriebnahmesperre	•
Integriertes Kühlgebläse	•
Überhitzungsschutz	•
Restwärmeanzeige	•
Technische Daten	
Abmessungen in mm (Breite)	800
Abmessungen in mm (Höhe)	194
Abmessungen in mm (Tiefe)	520
Einbauhöhe mit Anschlusskasten in mm	201
Ausschnittmaße in mm (Breite) bei aufliegendem Einbau	780
Ausschnittmaße in mm (Tiefe) bei aufliegendem Einbau	500
Gewicht in kg	16
Gesamtanschlusswert in kW	7,50
Spannung in V	230
Frequenz in Hz	50-60
Länge der elektrischen Zuleitung in m	1,6
Mitgeliefertes Zubehör	
Anschlusskabel	Ja
Aktivkohlefilter für Umluft	•
Plug&Play Adapter	•

KMDA 7473 FR-U Silence
Induktionskochfeld mit integriertem Dunstabzug mit Silence Motor und 2 Flex-Bereichen für Umluftbetrieb

	Abluftbetrieb	Geführter Umluftbetrieb	Plug&Play-Betrieb
KMDA 7473 FR-A	✓	–	–
KMDA 7473 FR-U	–	✓	✓✓
KMDA 7473 FL-A	✓	–	–
KMDA 7473 FL-U	–	✓	✓✓

KMDA7473FL/FR – Betriebsmöglichkeiten

✓✓ Möglich, ✓ Möglich – weiteres Zubehör notwendig, – Programmierung muss geändert werden – weiteres Zubehör notwendig

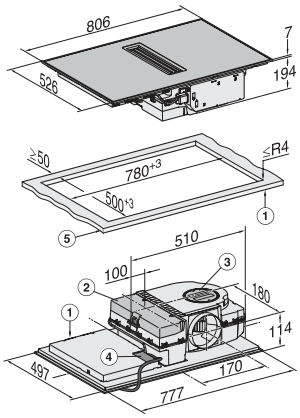

KMDA7272FR, KMDA7473FR – aufliegend – Skizze

1) vorn, 2) abnehmbare Auffangwanne, 3) Reinigungsklappe, 4) Netzanschlusskasten mit Netzanschlussleitung, L = 1600 mm, 5) Dicke der Arbeitsplatte, Abluft- und geführter Umluftbetrieb: ≥10 mm, Plug&Play-Betrieb: ≥10 mm – ≤40 mm,

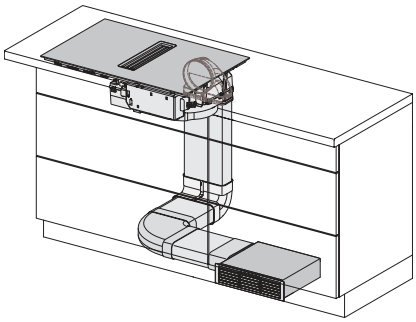

KMDA7272FL/FR, KMDA7473FL/FR – Umluft – Skizze

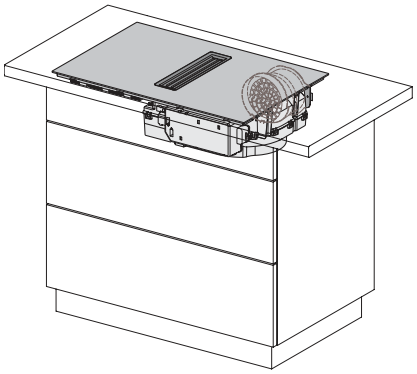

KMDA7272FL/FR, KMDA7473FL/FR – Plug&Play – Skizze

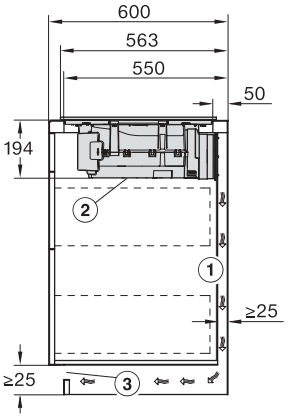

KMDA7272FR, KMDA7473FR – Skizze Seitenansicht aufliegend, Plug&Play

✓Für die Führung des Abluftkanals zwischen Korpuswand und einer angrenzenden Raumwand oder einem angrenzendem Möbel muss ein Mindestabstand von 25 mm eingehalten werden., ✓Die abnehmbare Auffangwanne und die Reinigungsklappe müssen nach dem Einbau zugänglich sein., ✓Der Querschnitt der Entlüftungsöffnung muss mindestens 425 cm² betragen.

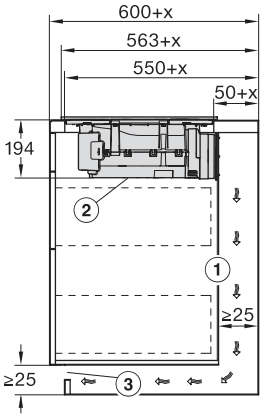

KMDA7272FR, KMDA7473FR – Skizze Seitenansicht aufliegend+X, Plug&Play

✓Für die Führung des Abluftkanals zwischen Korpuswand und einer angrenzenden Raumwand oder einem angrenzendem Möbel muss ein Mindestabstand von 25 mm eingehalten werden. Wenn die Korpusrückwand > 555 mm von der Arbeitsplattenfront entfernt ist, muss der Plug&Play-Adapter um ein Ergänzungset von Miele erweitert werden., ✓Die abnehmbare Auffangwanne und die Reinigungsklappe müssen nach dem Einbau zugänglich sein., ✓Der Querschnitt der Entlüftungsöffnung muss mindestens 425 cm² betragen., , x Maß, um das die Arbeitsplattentiefe größer ist als 600 mm.

KMDA 7473 FR-U Silence
Induktionskochfeld mit integriertem Dunstabzug
mit Silence Motor und 2 Flex-Bereichen für Umluftbetrieb

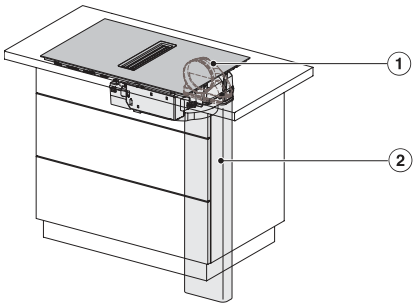

KMDA7272FL/FR, KMDA7473FL/FR – Einbauvariante
1 Basis – Skizze

1) DFK-AK 90, 2) DFK-R 1000

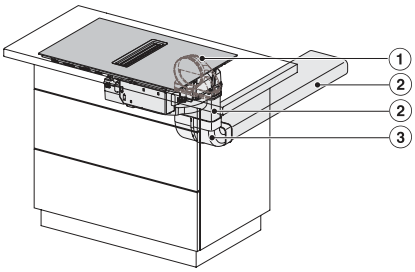

KMDA7272FL/FR, KMDA7473FL/FR – Einbauvariante
2 Basis – Skizze

1) DFK-AK 90, 2) DFK-R 1000, 3) DFK-BV 90

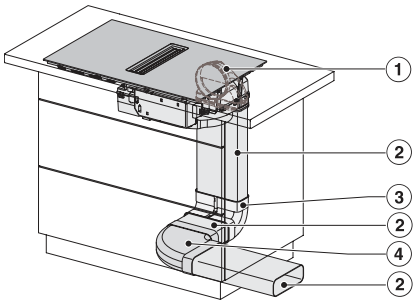

KMDA7272FL/FR, KMDA7473FL/FR – Einbauvariante
3 Basis – Skizze

1) DFK-AK 90, 2) DFK-R 1000, 3) DFK-BV 90, 4) DFK-BH 90

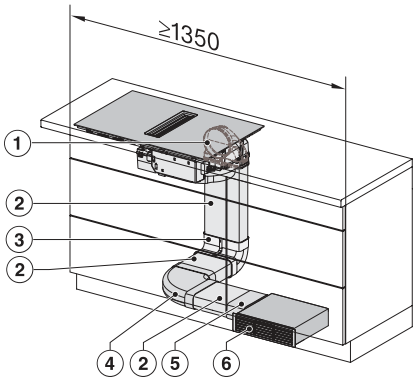

KMDA7272FL/FR, KMDA7473FL/FR – Einbauvariante
4 Umluft – Skizze

1) DFK-AK 90, 2) DFK-R 1000, 3) DFK-BV 90, 4) DFK-BH 90, 5) DFK-V, 6) DUU 1500, , Die Mindestbreite des Schrankes beträgt 1350 mm.

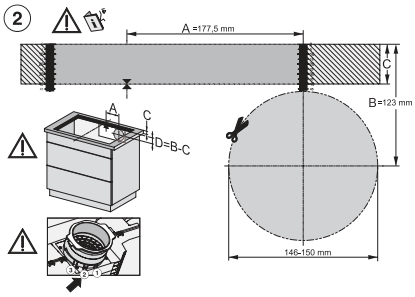

KMDA7272FL/FR, KMDA7473FL/FR – aufliegender Einbau, Einbautiefe 20 cm, Bohrschablone – Skizze

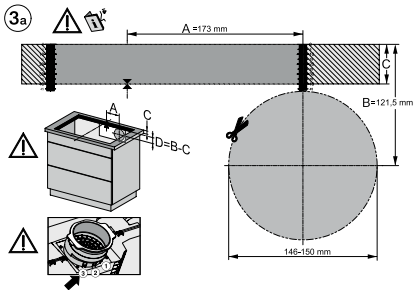

KMDA7272FL/FR, KMDA7473FL/FR – aufliegender Einbau, Einbautiefe 21 cm, Bohrschablone – Skizze