AEG

Kühl-Gefrier-Kombination mit Gefrierteil unten

G18FS

AEG Kühl-Gefrierkombination der Serie 5000 mit ColdSense
Die 5000 ColdSense Kühl-Gefrierkombination stellt die richtige Temperatur nach dem Öffnen der Tür 40 % schneller wieder her als herkömmliche Kühlschränke. Die schnelle Kühlung hilft den Verderb von Lebensmitteln zu vermeiden und die Lebensmittelverschwendung um bis zu 20 % zu reduzieren.*

Produktvorteile & Ausstattung

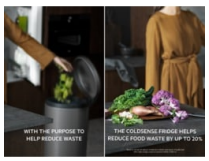

ColdSense: Schützt Lebensmittel durch schnelle Wiederherstellung der Temperatur
ColdSense nutzt präzise Temperatursensoren, um die Kühl-Gefrierkombination nach dem Öffnen und Schließen der Tür schnell wieder auf die richtige Temperatur zu bringen. Das vermeidet Temperaturschocks und Lebensmittelverderb und reduziert Lebensmittelverschwendung um bis zu 20 %.*

LowFrost: Erheblich weniger Eisbildung.
Dank LowFrost Technologie wird die Reifbildung auf ein Minimum reduziert. Das Abtauen funktioniert dadurch schneller und muss seltener durchgeführt werden. So sparst du Zeit und durch den optimalen Betrieb Energie.

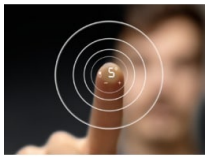

LED-Display: Alle Parameter im Blick
Mittels des LED-Displays lassen sich Einstellungen – wie eine optimale Kühltemperatur – präzise vornehmen. Über die Anzeige können alle relevanten Parameter problemlos kontrolliert werden.

Frostmatic: Beschleunigtes Schnellgefrieren - Nährstoffe bleiben erhalten
Wenn frische Lebensmittel eingefroren werden, sollte man keine Zeit verlieren damit alle Nährstoffe erhalten bleiben. Bei Aktivierung der Frostmatic-Option schaltet der Gefrierteil für 52 Stunden in den Dauerbetrieb – für maximale Gefrierleistung – und kehrt anschließend auf die zuvor eingestellte Temperatur zurück.

LED-Beleuchtung: Energiesparende Innenbeleuchtung.
Die LED-Innenbeleuchtung erzeugt ein dezentes Licht, das den gesamten Gefrierraum gleichmäßig ausleuchtet. Im Vergleich zu herkömmlichen Glühbirnen sind LED-Lampen sehr energieeffizient und langlebig.

- 1780 mm Nischenhöhe
- LowFrost-Technik im Gefrierraum – weniger Eisbildung und sehr schnelles Abtauen
- LED-Display
- Elektronische Temperaturregelung
- FROSTMATIC für schnelles und schonendes Gefrieren
- Obst- und Gemüseschubladen: 2
- Höhenverstellbare Glasablagen im Kühlraum: 4
- Gefrierschubladen: 3, transparent
- Flexi-Space: herausnehmbare Glas-Ablagen im Gefrierraum
- Vollautomatisches Abtauen im Kühlraum
- Gefrierraum: manuelle Abtauung
- Türanschlag rechts, wechselbar
- Schlepptür-Technik
- Schnellgefriereinrichtung
- akustischer Tür-Offen-Alarm
- Zubehör: Eisschaber,
- Eierablage: 2 für je 6 Eier
- Eiswürfelschale
- Passendes Sonderzubehör: Entnehmbares Ausziehtablett, Wine Rack

AEG

Kühl-Gefrier-Kombination mit Gefrierteil unten

G18FS

Technische Daten

PNC	925 503 175
EAN-Nummer	7332543737925
Energieeffizienzklasse	F
Jährlicher Energieverbrauch in kWh	272
Gesamtnutzinhalt (Liter)	268
Gesamtnutzinhalt Kühlfächer (Liter)	196
Gesamtnutzinhalt ****-Tiefkühlfächer (Liter)	72
Luftschallemissionsklasse	B
Luftschallemission in dB(A) re 1 pW	35
Gefriervermögen (kg/24Std.)	3.9
Lagerzeit bei Störung (Std.)	11.5
Klimaklasse	SN-N-ST-T
Gerätehöhe (mm)	1772
Gerätebreite (mm)	548
Gerätetiefe (mm)	549
Einbauhöhe (mm)	1780
Einbaubreite (mm)	560
Einbautiefe (mm)	550
Farbe	Weiß
Anschlusswert (Watt)	140
Volt	230-240
Frequenz (Hz)	50
Kabellänge (m)	2,4
Bruttogewicht (kg)	56
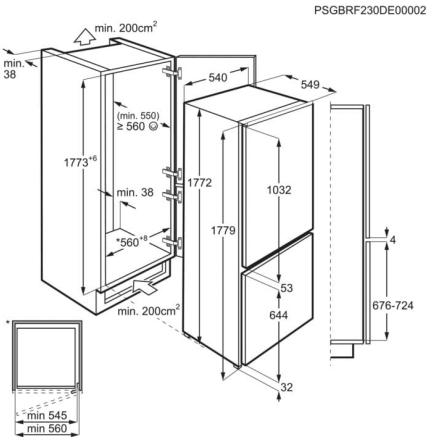
Nettogewicht (kg)	54
Verpackung, Höhe (mm)	1840
Verpackung, Breite (mm)	590
Verpackung, Tiefe (mm)	600